translated by DeepL Translator

TL-K(WZ)

Otočný sklenený panel ZigBee 0/1-10V stmievač

ZigBee

Vlastnosti

- Výstup 1 kanál signálu 0/1-10 V na ovládanie stmievateľného LED ovládača 0/1-10 V.
- Otočením gombíka môžete zmeniť jas, podporuje krátke a dlhé stlačenie.
- Ovládanie prostredníctvom cloudovej aplikácie Tuya smart APP, podpora zapnutia/vypnutia, nastavenia jasu, oneskoreného zapnutia/vypnutia osvetlenia, časovača, funkcie úpravy scény.
- Ovládanie aplikáciou Philips HUE prostredníctvom Philips Bridge.
- Hlasové ovládanie, podpora Amazon Alexa, Google Assistant, Tmall Genie a Xiaodu voice assistant.
- Výstup reléového spínača s vysokou špičkovou špecifikáciou, s funkciou detekcie nad nulou.
- K dispozícii biely alebo čierny sklenený panel.

CE RoHS

Technické parametre

Vstup a výstup	
Vstupné napätie	AC100-240V 0/1-
Výstupný signál	10V (50mA)
Výstupný prúd	Max. 3 A (AC)
Prúd reléového impulzu	200
Balenie	
Veľkosť	Dĺžka 112 x šírka 112 x
Hrubá hmotnosť	výška 60 mm 0,245 kg

Údaje o stmievaní	
Vstupný signál Úroveň	ZigBee+ Otočný gombík
stmievania	256 úrovní
Rozsah stmievania	0 -100
Prostredie	
Prevádzková teplota Teplota	Ta: -20 °C ~ +55 °C
puzdro (max.) Stupeň krytia IP	Tc: +65 °C
	IP20

Bezpečnosť a EMC	
Norma EMC	EN IEC 55015 EN IEC 61547 ETSI EN 301 489-1/-3
Bezpečnostná	EN 61347-1/-2 ETSI
norma Rádiové zariadenia	EN 300 440
Certifikácia	CE RoHS
Záruka	
Záruka	5 rokov

Mechanické konštrukcie a inštalácie

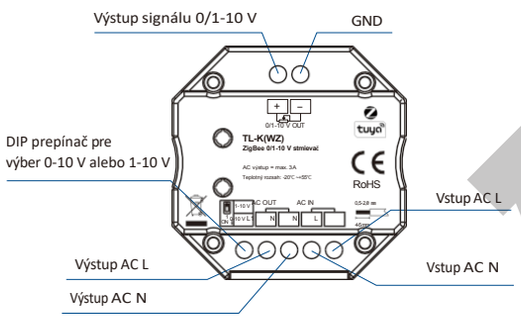

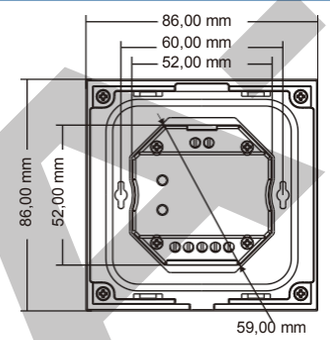

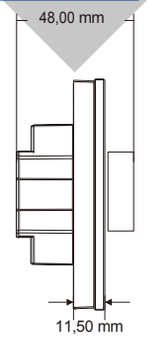

Typická základňa ako nižšie:

Európsky štýl 86

Veľkosť

Inštalačný diagram:

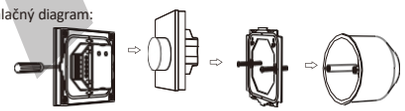

Odstráňte otočný panel Základná doska Základná doska

Schéma zapojenia

- Pripojte pomocou stmievateľného ovládača 0/1-10 V (nepoužívajte AC OUT)

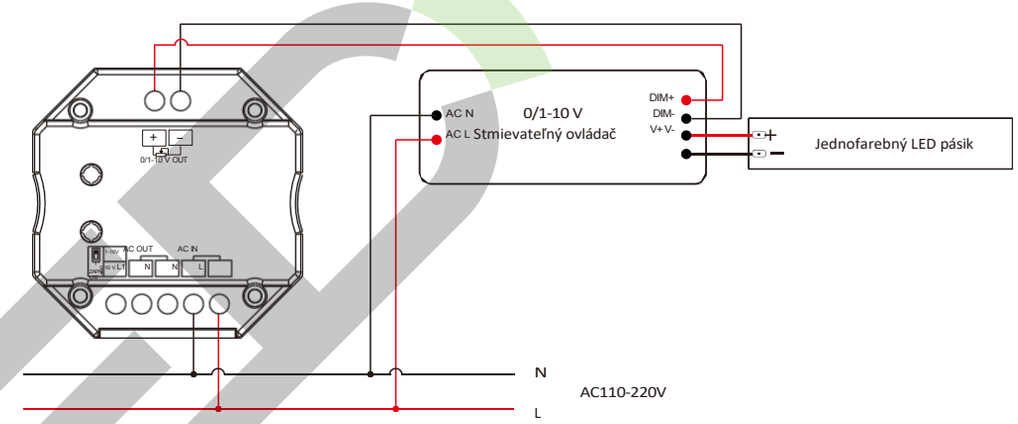

- Pripojte pomocou stmievateľného ovládača 0/1-10 V (použite AC OUT)

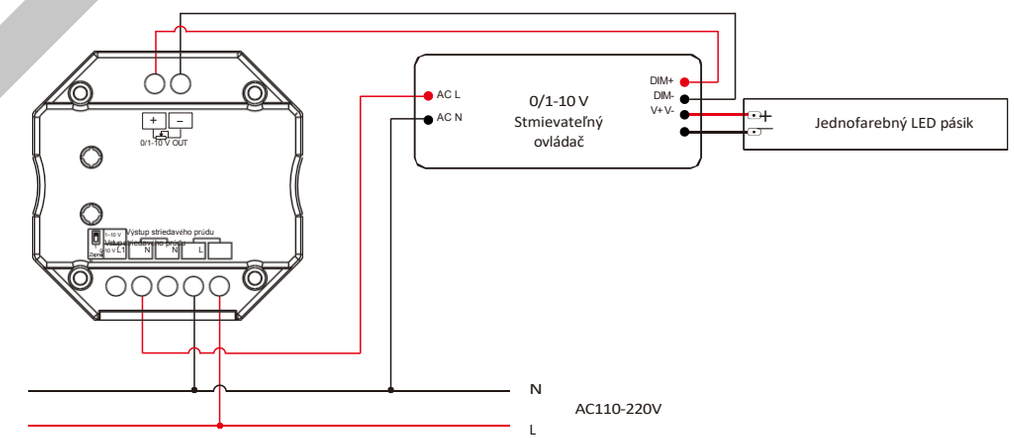

Poznámka:

1. Odporúčame, aby počet LED ovládačov pripojených k stmievaču 0/1-10 V neprekročil 100 kusov. Maximálna dĺžka vodičov od stmievača k LED ovládaču by nemala presiahnuť 50 metrov.
2. MAX. nárazový prúd AC OUT je 200 A. Pri pripájaní viacerých kapacitných (LED napájacích zdrojov) alebo indukčných záťaží nesmie súčet nárazových prúdov prekročiť maximálnu hodnotu. V opačnom prípade môže dlhodobé používanie spôsobiť poškodenie produktu.

translated by DeepL Translator

Zapojenie systému

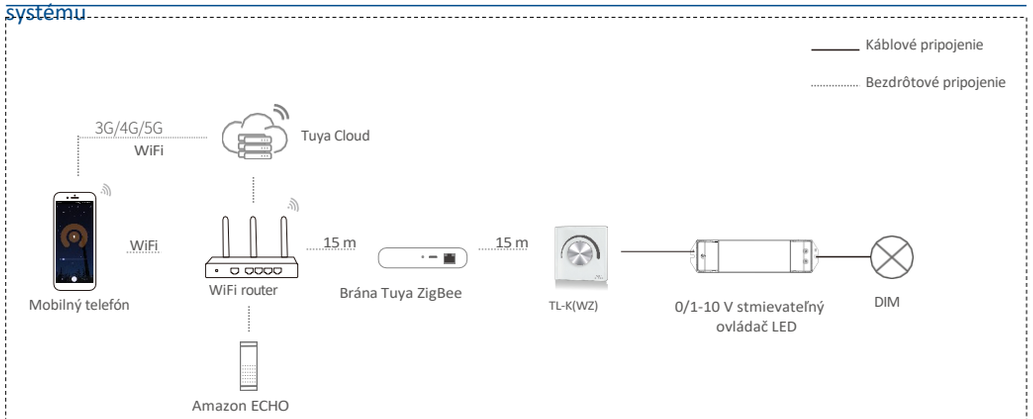

Poznámka:

1. Uvedená vzdialenosť je meraná v priestrannom prostredí (bez prekážok), pred inštaláciou sa prosím oboznámte s aktuálnou testovacou vzdialenosťou.
2. Používatelia môžu využiť bránu Tuya ZigBee na diaľkové ovládanie a hlasové ovládanie.

Funkcia gombíka

- Stlačenie: Zapnutie alebo vypnutie svetla.
Po zapnutí svetla:
- Otočenie: Otočením gombíka nastavíte jas, 2,5 otáčky, 50 úrovní.
- Dlhé stlačenie (1–6 s): Plynulé nastavenie jasu v 256 úrovniach.

Nastavenie stmievania 0-10 V alebo 1-10 V

Vyberte stmievač 0-10 V alebo 1-10 V podľa stmievateľného LED ovládača.

Stmievač 0-10 V

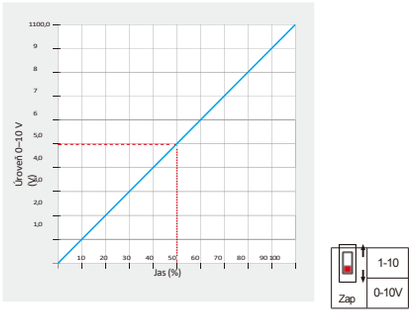

Stmievač 1-10 V

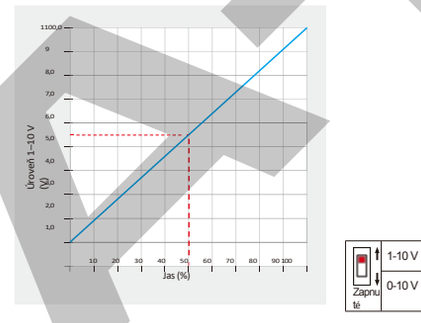

Tuya Smart APP Sieťové pripojenie

- Stiahnite a otvorte aplikáciu

Vyhľadajte „Tuya Smart/Smart Life APP“ v obchode s aplikáciami alebo naskenujte QR kód na pravej strane, aby ste stiahli aplikáciu. Po inštalácii sa zaregistrujte a prihláste.

- Párovanie aplikácie Sieť

Na vymazanie predchádzajúceho sieťového pripojenia a vstup do konfiguračného režimu Tuya ZigBee s rýchlo blikajúcim indikátorom RUN sú k dispozícii tri metódy:

1. Rýchlo 5-krát po sebe vypnete a zapnete stmievač.
2. Stlačte krátko gombík, aby ste rýchlo 3-krát zapli/vypli svetlo, a ihneď stlačte gombík a podržte ho stlačené 5 sekúnd.
3. V momente zapnutia stmievača stlačte a podržte gombík po dobu 5 sekúnd.

Ak sa podarí pripojiť sieťovú aplikáciu Tuya smart APP, indikátor RUN prestane blikať a v aplikácii Tuya smart APP nájdete zariadenie ZB3.0-DIM.

Inteligentný život Tuya Smart

Rozhranie aplikácie Tuya Smart

Biele rozhranie

Stlačením tlačidla zapnutia/vypnutia zapnete alebo vypnete svetlo, posunutím posuvníka jasu nastavíte jas.

Rozhranie scény

Scény 1-4 sú statické farby.

Vnútorná farba týchto scén môže byť upraviteľná.

Hudba, časovač, rozvrh

Na prehrávanie hudby je možné použiť hudobný prehrávač v smartfóne alebo mikrofón ako vstupný signál hudby.

Tlačidlo časovača môže zapnúť alebo vypnúť osvetlenie v nasledujúcich 24 ho

Tlačidlo Plán umožňuje pridať viacero časovačov na zapnutie alebo vypnutie osvetlenia podľa rôznych časových období.

TL-K(WZ)
Rotary Glass Panel ZigBee 0/1-10V Dimmer

ZigBee

Features

- Output 1 channel of 0/1-10V signal to control 0/1-10V dimmable LED driver.
- Rotate knob to change brightness, support push and long push operation.
- Tuya smart APP cloud control, support on/off, brightness adjust, delay turn on/off light, timer run, scene edit function.
- Philips HUE APP control via Philips Bridge.
- Voice control, support for Amazon Alexa, Google Assistant, Tmall Genie and Xiaodu voice assistant.
- High surge specification relay switch output, with over-zero detection function.
- White or black glass panel available.

CE RoHS

Technical Parameters

Input and Output		Dimming data		Safety and EMC	
Input voltage	AC100-240V	Input signal	ZigBee + Rotary knob	EMC standard	EN IEC 55015 EN IEC 61547 ETSI EN 301 489-1/-3
Output signal	0/1-10V (50mA)	Dimming level	256 levels		
Output current	Max 3A (AC)	Dimming range	0-100%	Safety standard	EN 61347-1/-2
Relay surge current	200A	**Environment**		Radio Equipmen	ETSI EN 300 440
Package		Operation temperature	Ta: -20°C~ +55°C	Certification	CE RoHS
Size	L112 xW112 x H60mm	Case temperature (Max.)	Tc: +65°C	**Warranty**	
Gross weight	0.245kg	IP rating	IP20	Warranty	5 years

Mechanical Structures and Installations

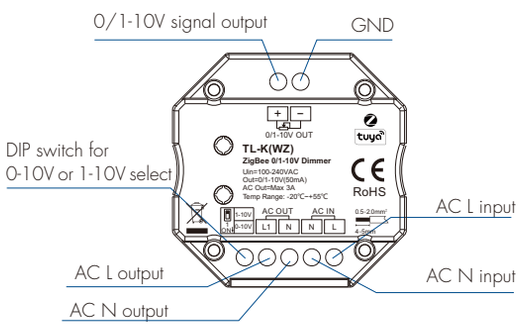

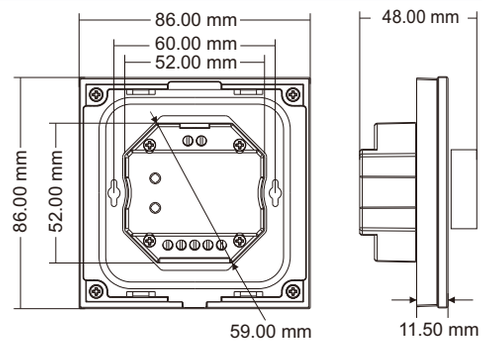

Typical base as below:

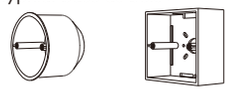

European style 86 size

Installation diagram:

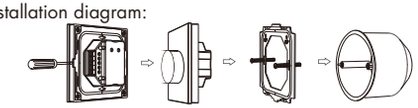

Uninstall Rotary panel Baseplate Base

Wiring Diagram

- Connect with 0/1-10V dimmable driver (no use AC OUT)

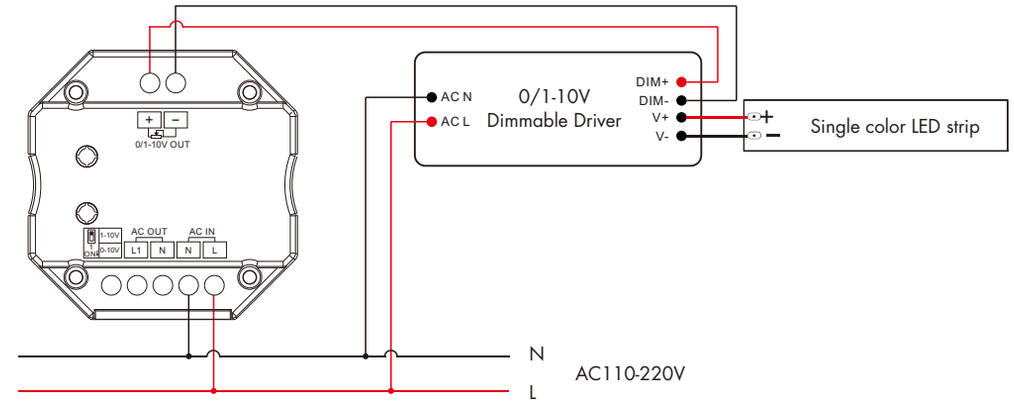

- Connect with 0/1-10V dimmable driver (use AC OUT)

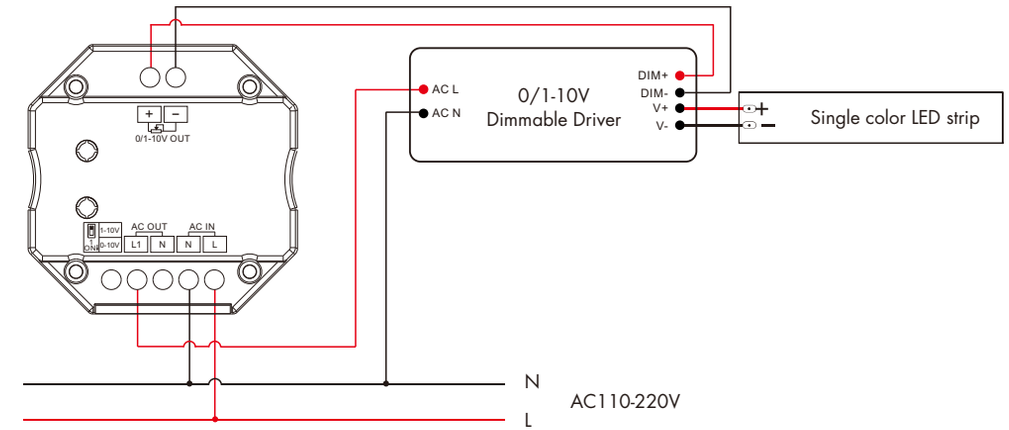

Note:

1. We recommend the number of LED drivers connected to 0/1-10V dimmer does not exceed 100 pieces, The maximum length of the wires from dimmer to LED driver should be no more than 50 meters.
2. The MAX. surge current of the AC OUT is 200A. When connecting multiple capacitive (LED power supplies) or inductive loads, the sum of the surge currents can not exceed its maximum value. Otherwise, long-term use may cause product damage.

System Wiring

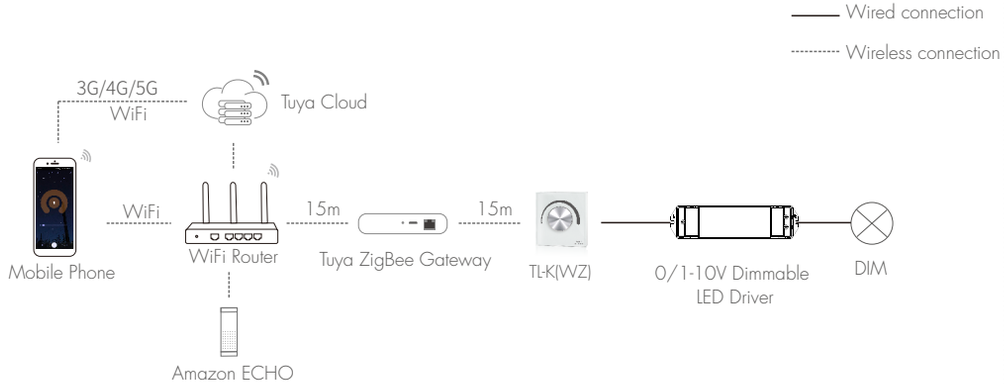

Note:
1. The above distance is measured in spacious(no obstacle) environment, please refer to the actual test distance before installation.
2. Users can use the Tuya ZigBee gateway to realize remote control and voice control.

Knob Function

- Push: Turn on or off light.

After turn on light:

- Rotate: Rotate knob to adjust brightness, 2.5 turns, 50 levels.
- Long push(1-6s): Continuous 256 levels brightness adjustment.

0-10V or 1-10V Dimming Setting

Select 0-10V dimmer or 1-10V dimmer according to dimmable LED driver.

0-10V Dimmer

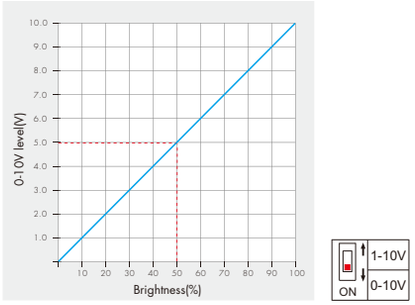

1-10V Dimmer

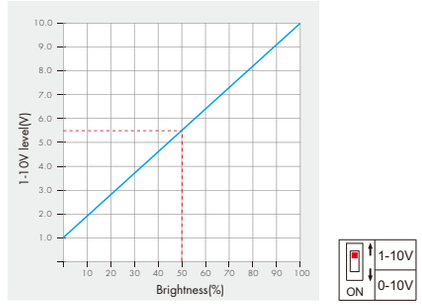

Tuya Smart APP Network Connection

- Download and Open APP

Search for "Tuya Smart/Smart Life APP" in the APP store, or scan the QR code on the right to download the APP. Register and login after installation.

- APP Pairing Network

Below three methods are available to clear the previous network connection and enter Tuya ZigBee config mode with RUN indicator flashing fast:

1. Dimmer power off and on for 5 consecutive times fastly.
2. Short press the knob to turn on/off the light 3 times fastly and immediately long press the knob for 5s.
3. The moment the dimmer is powered up, press and hold the knob for 5s.

If Tuya smart APP network connection succeed,
the RUN indicator will stop flash, and in Tuya smart APP, you can find ZB3.0-DIM device.

Smart Life

Tuya Smart

Tuya Smart APP Interface

White interface

Touch on/off key to turn on or off light,
Touch brightness slide to adjust brightness.

Scene interface

The 1-4 scene is static color.
the inner color of these scene can be editable

Music, Timer, Schedule

The music play can use smart phone music player or micro-phone as music signal input.
The Timer key can turn on or turn off light in the next 24 hours.
The Schedule key can add multiple timers to turn on or turn off light according to different time periods.